【ICF70】

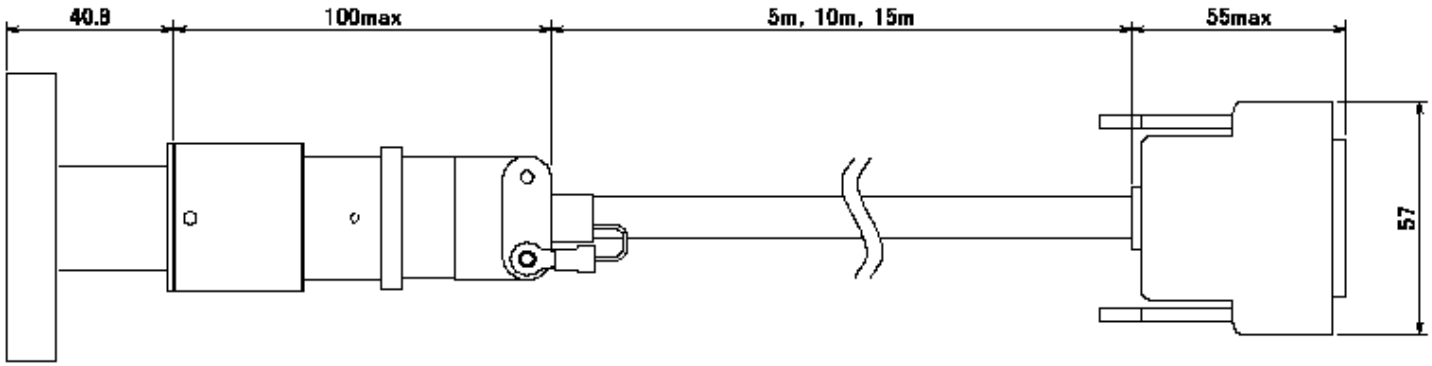
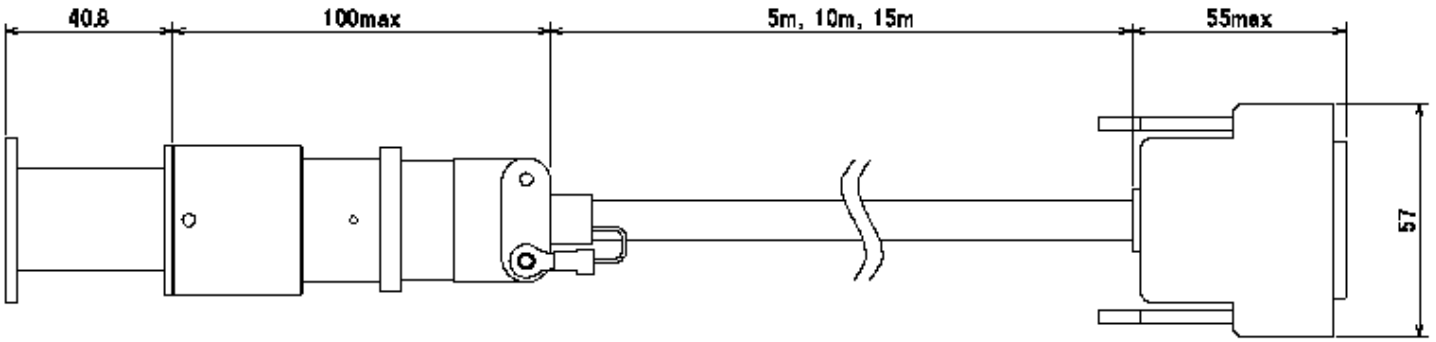
【NW25】